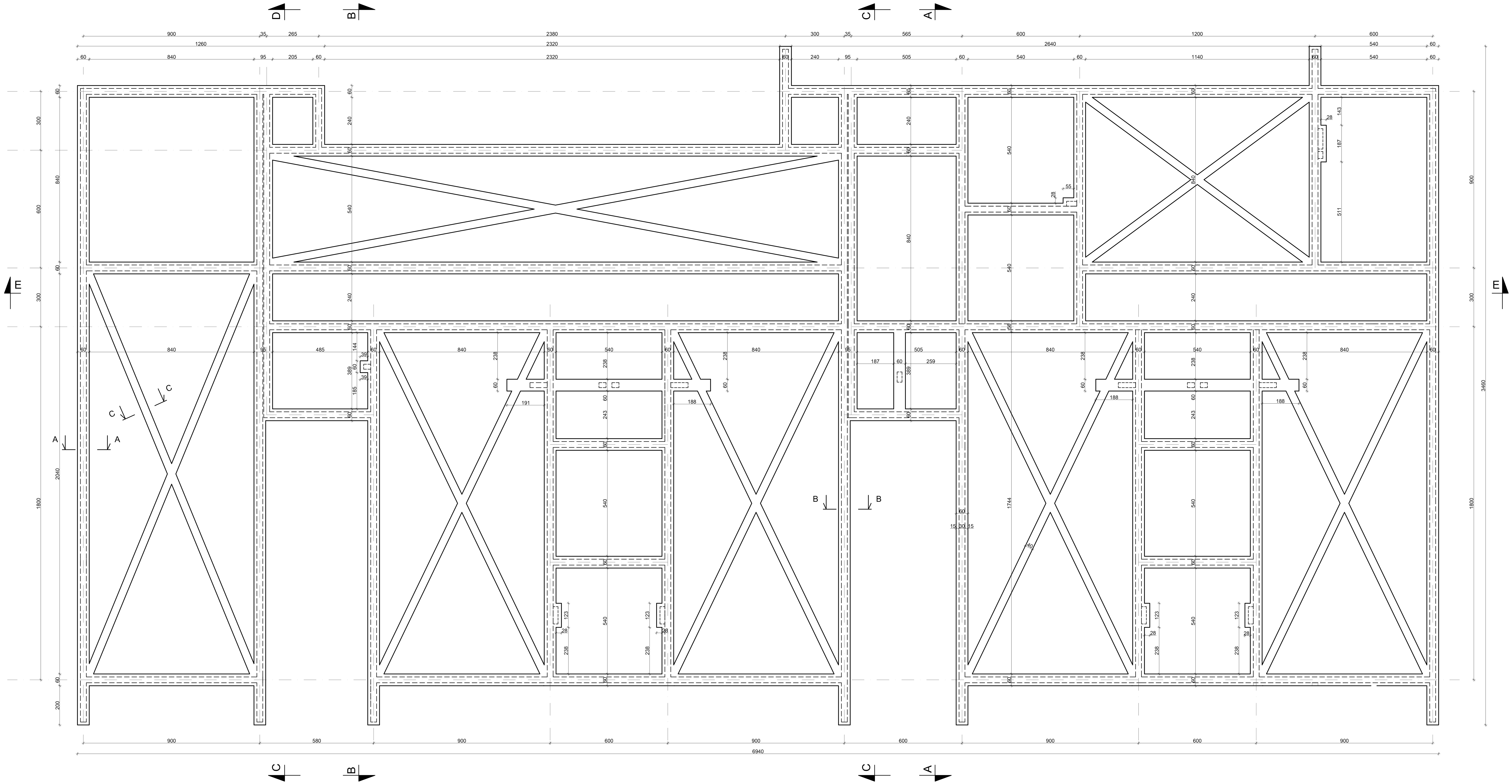

Przekrój A-A
Skala 1:25

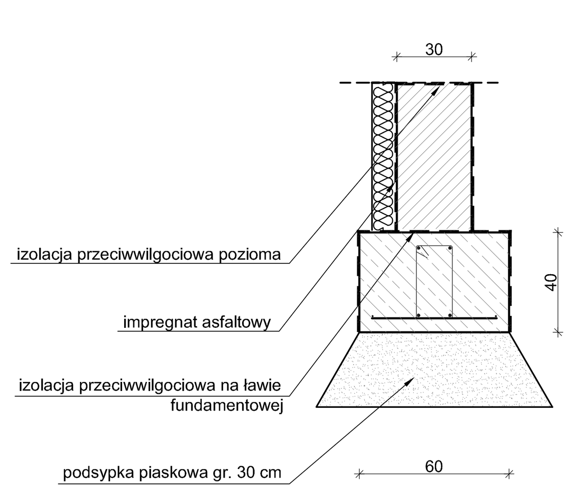

Przekrój B-B
Skala 1:25

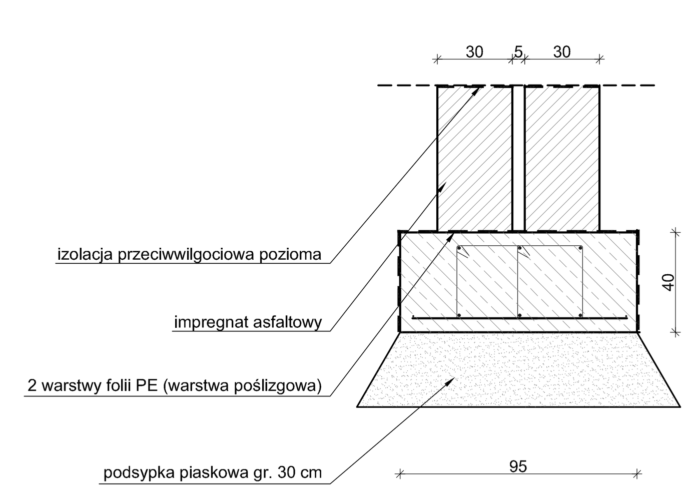

Przekrój C-C
Skala 1:25

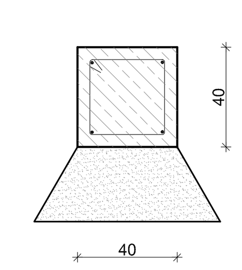

BETON C20/25 (B25)
STAL
- zbrojeniowa A-III-N B500SP
- strzemiona A-0 St0S
otulina: 5cm
długość zakotwienia: 45*d

BRANŻA BUDOWLANA		NAZWISKO	UPRAWNIENIA	DATA	PODPIS
TYTUŁ RYSUNKU: Rzut fundamentu	ASYSTENT	mgr inż. arch. Adam POGORZELSKI	—	IX 2013	[signature]
	ASYSTENT	mgr inż. Paweł ANDRECZKO	—	IX 2013	[signature]
	ASYSTENT	Maciej JURCZAK	—	IX 2013	[signature]
	ASYSTENT	mgr inż. Agnieszka PADEWSKA	—	IX 2013	[signature]
	PROJEKTANT ARCHITEKTURY	mgr inż. arch. Ksenia HELIS	671/01	IX 2013	[signature]
	PROJEKTANT ARCHITEKTURY SPRAWDZAJĄCY	mgr inż. arch. Izabela MANDLA	57/00	IX 2013	[signature]
	PROJEKTANT INSTALACJI SANITARNYCH	mgr inż. Michał SZAFARZ	SLK/3878/POOS/11	IX 2013	[signature]
	PROJEKTANT INSTALACJI SANITARNYCH SPRAWDZAJĄCY	mgr inż. Paweł PAZERA	SLK/2471/PWOS/09	IX 2013	[signature]
	PROJEKTANT INSTALACJI ELEKTRYCZNYCH	mgr inż. Piotr ZAWODNY	187/94	IX 2013	[signature]
	PROJEKTANT KONSTRUKCJI	mgr inż. Maciej KRZEMIEŃ	358/90	IX 2013	[signature]
	PROJEKTANT KONSTRUKCJI SPRAWDZAJĄCY	mgr inż. Bogdan Helis	418/01	IX 2013	[signature]
	PROJEKTANT KOORDYNATOR PROJEKTU	tech. Dariusz MAJER	627/02	IX 2013	[signature]

OBIEKT:
ŻŁOBEK W KNUROWIE PRZY UL. GEN. ZIĘTKA

INWESTOR: ŻŁOBEK PUBLICZNY W KNUROWIE
UL. LOTNIKÓW 3
44-196 KNURÓW

SKALA: 1:100
NR RYSUNKU: R-1

"KOSZT-BUD"
Dariusz MAJER
44-190 KNURÓW
UL. DWORCOWA 10/3

KOSZT-BUD
ZAKŁAD USŁUG PROJEKTOWO-KOSZTORYSOWYCH I NADZORU INWESTORSKIEGO
Dariusz Majer