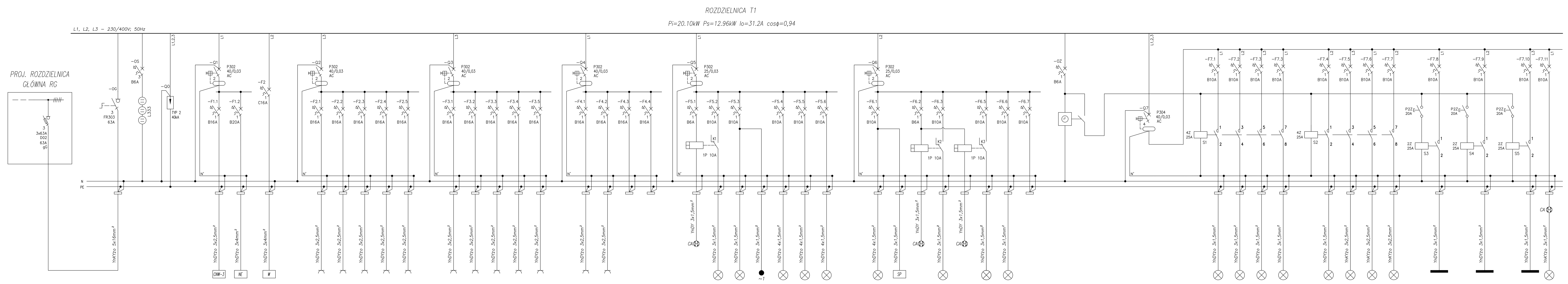

Nazwa/obw.	OPIS	Moc Pi [kW]	Prąd Io [A]
GLZ	Zasilanie z rozdzielnicy głównej RG		
WSKAŹNIK	Wskaźnik obecności zasilania		
TYP 2	Ochrona przeciwprzepięciowa		
T1/1 CNW-3	Centrala nawiewno-wywiewna typu VAM1000	0.42	2.00
T1/2 NE	Nagrzewnica kanałowa typu CV25CMB	3.00	14.2
T1/3 W	Zasilanie tablicy windy typu E07	1.80	9.20
T1/4 Gn 230V	Gniazdo 230V pom. P.0.1	0.80	3.70
T1/5 Gn 230V	Gniazdo 230V pom. P.0.1	0.80	3.70
T1/6 Gn 230V	Gniazdo 230V pom. P.0.6	0.40	1.90
T1/7 Gn 230V	Gniazdo 230V pom. P.0.7, P.0.8	0.80	3.70
T1/8 Gn 230V	Gniazdo 230V akwarium	0.40	1.90
T1/9 Gn 230V	Gniazdo 230V pom. P.0.9	0.80	3.70
T1/10 Gn 230V	Gniazdo 230V pom. P.0.10	0.80	3.70
T1/11 Gn 230V	Gniazdo 230V pom. P.0.11	0.80	3.70
T1/12 Gn 230V	Gniazdo 230V pom. P.0.12	0.80	3.70
T1/13 Gn 230V	Gniazdo 230V pom. P.0.13	0.80	3.70
T1/14 Gn 230V	Gniazdo 230V pom. P.0.14, P.0.15, P.0.16	0.80	3.70
T1/15 Gn 230V	Gniazdo 230V pom. P.0.17, P.0.18, P.0.19	0.60	2.80
T1/16 –	Rezerwa	–	–
T1/17 –	Rezerwa	–	–
CA	Czujnik ruchu		
T1/18 OS	Oświetlenie ogólne pom. P.0.1, P.0.2	1.02	4.67
T1/19 OS	Oświetlenie ogólne pom. P.0.5, P.0.6, P.0.7, P.0.8; Wentylatory kanałowe WW1.1, WW1.2, WW1.3 TD-250/100 SILENT	0.75	3.43
T1/20 OS	Oświetlenie ogólne i awaryjne pom. P.0.9, P.0.10	0.54	2.47
T1/21 OS	Oświetlenie ogólne i awaryjne pom. P.0.11, P.0.12	0.44	2.01
T1/22 OS	Oświetlenie ogólne i awaryjne pom. P.0.14, P.0.15, P.0.16	0.40	1.83
T1/23 OS	Oświetlenie ogólne i awaryjne pom. P.0.17, P.0.18, P.0.19; System przyzywowy pom. P.0.17	0.36	1.65
PA	Przycisk		
T1/24 OS	Oświetlenie ogólne pom. P.0.3 (kl. schodowa)	0.33	1.51
PA	Przycisk		
T1/25 OS	Oświetlenie ogólne pom. P.0.4 (kl. schodowa)	0.41	1.90
T1/26 AW/EW	Oświetlenie awaryjne i ewakuacyjne pom. P.0.1, P.0.2	0.02	0.10
T1/27 –	Rezerwa	–	–
USOZ	UKŁAD STEROWANIA OŚWIETLENIEM ZEWNĘTRZNYM		
RCD	WYŁĄCZNIK RÓŻNICOWOPRĄDOWY OŚWIETLENIA ZEWNĘTRZNEGO		
T1/28 OSZ	Oświetlenie zewnętrzne elewacja budynku	0.15	0.70
T1/29 OSZ	Oświetlenie zewnętrzne elewacja budynku	0.16	0.73
T1/30 OSZ	Oświetlenie zewnętrzne elewacja budynku	0.24	1.10
T1/31 OSZ	Oświetlenie zewnętrzne elewacja budynku	0.18	0.82
T1/32 OSZ	Oświetlenie zewnętrzne elewacja budynku	0.35	1.60
T1/33 OSZ	Oświetlenie zewnętrzne teren (wg zagospodarowania)	0.36	1.65
T1/34 OSZ	Oświetlenie zewnętrzne teren (wg zagospodarowania)	0.36	1.65
T1/35 OSZ	Oświetlenie zewnętrzne teren (wg zagospodarowania)	0.15	0.70
T1/36 OSZ	Oświetlenie zewnętrzne linia LED parter	–	–
T1/37 OSZ	Oświetlenie zewnętrzne linia LED I piętro	–	–
T1/38 OSZ	Oświetlenie zewnętrzne linia LED II piętro	–	–
T1/39 OSZ	Oświetlenie wiaty śmietnikowej	0.06	0.25

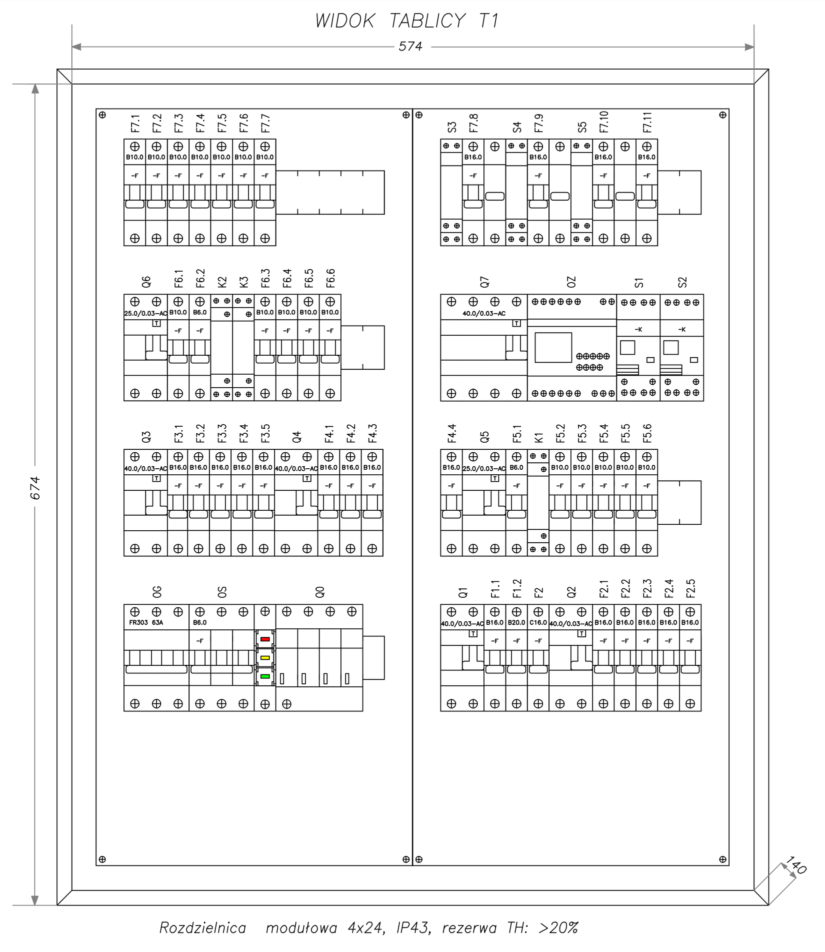

Rozdzielnica modułowa 4x24, IP43, rezerwa TH: >20%

układ TN-C-S
ochrona od porażeń:
– samoczynne szybkie wyłączanie 0,4/0,23 kV
z zastosowaniem wył. różnicowo prądowych
– połączenia wyrównawcze

UWAGI:
1. Połączenia rozdzielnicy wykonać za pomocą szyn miedzianych i/lub bloków rozdzielczych o przekroju nie mniejszym jak przekrój przewodu odpływowego.
2. Rozdzielnica zamykana na zamek patentowy – zunifikowana wkładka dla całego obiektu.
3. Wyprowadzenie przewodów poprzez zaciski, zabrania się wpinania kabli bezpośrednio na aparaty.
4. Do odbioru należy przedstawić certyfikat CE rozdzielnicy.
5. Całość prac montażowych wykonać zgodnie z zasadami sztuki budowlanej, stosując się do zaleceń obowiązujących w tym zakresie norm i przepisów, DTR producentów.
6. Rozwiązania materiałowe i technologiczne (tzw. systemowe) zawarte w projekcie należy traktować jako przykładowe, wyznaczające typ oraz standart planowany dla danego elementu projektu. Na etapie realizacji inwestycji konkretne rozwiązania materiałowe i technologiczne mogą zostać zastąpione rozwiązaniami alternatywnymi pod warunkiem zachowania parametrów technicznych i estetycznych oraz wyrażenia zgody przez Projektanta i Inwestora.
7. Wszystkie roboty odbiegające od zakresu ujętego w projekcie konsultować z kierownikiem budowy. Roboty prowadzić w sposób zapewniający bezpieczeństwo pracowników.

Uwaga:
Wszystkie wymiary i ilości sprawdzić na placu budowy

PROJEKT BUDOWLANY

Branża: **telekomunikacyjna**

Projektował:	nr upr.	specjaln.	podpis
Projektant: mgr inż. Jerzy Pająk	198/2001	instalacje elektryczne	
Sprawdzający: mgr inż. Paweł Pająk	SLK/3745/PWOE/11	instalacje elektryczne	

PROJEKTPLUSARCHITEKCI
s.c. Grzegorz Tkacz, Tomasz Borkowski
Plac Krakowski 10, 41-800 Zabrze
tel/fax +48 32 235 22 99, 271 24 32, projektplus.pl
NIP: 648 265 54 57, REGON 240835434

CAD: Archicad 21/PPA

Nazwa inwestycji:
Przebudowa i zmiana sposobu użytkowania budynku szkolnego na wielooddziałowe przedszkole z budową nowych instalacji: wod-kan, wentylacji mechanicznej, elektrycznej wraz z zagospodarowaniem terenu - ETAP II W ramach inwestycji pn. : Przebudowa, remont i zmiana sposobu użytkowania budynku szkolnego MSP nr 6 na wielooddziałowe przedszkole wraz z zagospodarowaniem terenu przy ul. St. Batorego 5 w Knurowie. działka ewidencyjna nr 1484/1. Obręb Knurów 0001 CZĘŚĆ 2

Inwestor: Miejska Szkoła Podstawowa nr 6 im. Królowej Jadwigi w Knurowie ul. Stefana Batorego 5, 44-194 Knurów

Adres inwestycji: ul. Stefana Batorego 5 44-194 Knurów

Nr działki: 1484/1

Nazwa rysunku: **rozdzielnica T1**

Data: grudzień 2018 | Format druku: A3 | Skala: - | Nr Rys.: **E-7**

Kopiowanie, powielanie i dokonywanie zmian w projekcie bez zgody autora zabronione. (Ustwa o prawie autorskim i prawach pokrewnych z dn. 04.02.1994r.) Udostępniane tylko jako wydruk w kolorze.

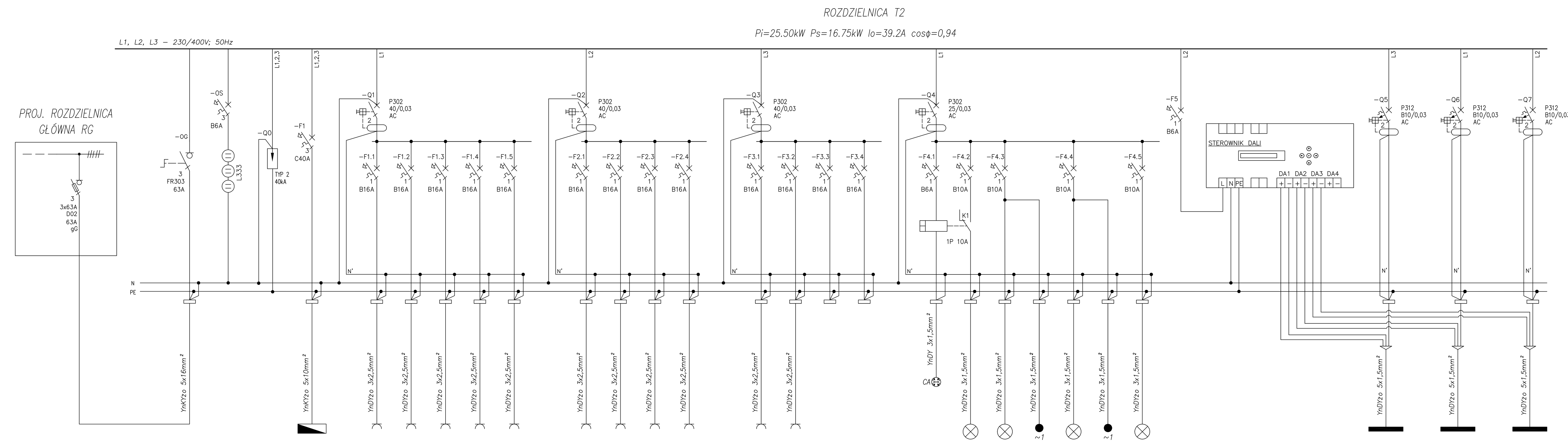

Nazwa/obw.	OPIS	Moc Pi [kW]	Prąd Io [A]
GLZ	Zasilanie z rozdzielnicy głównej RG		
WSKAŹNIK	Wskaźnik obecności zasilania		
TYP 2	Ochrona przeciwprzepięciowa		
T2/1 TW1	Zasilanie tablicy TW1 (rozdz. dedykowana went.)	13.86	21.3
T2/2 Gn 230V	Gniazdo 230V pom. P.0.22	0.80	3.70
T2/3 Gn 230V	Gniazdo 230V pom. P.0.23	0.70	3.20
T2/4 Gn 230V	Gniazdo 230V pom. P.0.24	0.90	4.20
T2/5 Gn 230V	Gniazdo 230V pom. P.0.24	0.80	3.70
T2/6 Gn 230V	Gniazdo 230V pom. P.0.30, P.0.31, P.0.32	0.60	2.80
T2/7 Gn 230V	Gniazdo 230V pom. P.0.27	0.60	2.80
T2/8 Gn 230V	Gniazdo 230V pom. P.0.28, P.0.29	0.60	2.80
T2/9 Gn 230V	Gniazdo 230V pom. P.0.20	0.60	2.80
T2/10 Gn 230V	Gniazdo 230V pom. P.0.21	0.80	3.70
T2/11 Gn 230V	Gniazdo 230V scena	0.80	3.70
T2/12 Gn 230V	Gniazdo 230V scena	0.80	3.70
T2/13 –	Rezerwa	–	–
T2/14 –	Rezerwa	–	–
CA	Czujnik ruchu		
T2/15 OS	Oświetlenie ogólne pom. P.0.20	0.24	1.10
T2/16 OS	Oświetlenie ogólne pom. P.0.22, P.0.23, P.0.24 P.0.25, P.0.26; Wentylator kanałowy WW3.1 TD-350/125 SILENT	0.58	2.65
T2/17 OS	Oświetlenie ogólne pom. P.0.27, P.0.28, P.0.29 P.0.30, P.0.31, P.0.32; Wentylator kanałowy WW3.2 TD-350/125 SILENT + wen. ścienne WW3.3-3.7 100CRZ SILENT	0.76	3.50
T2/18 AW/EW	Oświetlenie awaryjne i ewakuacyjne pom. P.0.20, P.0.21	0.04	0.18
T2/19 DALI	Sterownik DALI (zas. zgodnie z DTR producenta)	15 [W]	0.07
USO	Układ sterowania oświetleniem		
T2/20 OS	Oświetlenie ogólne pom. P.0.21	0.67	3.07
T2/21 OS	Oświetlenie ogólne pom. P.0.21	0.67	3.07
T2/22 OS	Oświetlenie ogólne pom. P.0.21	0.67	3.07

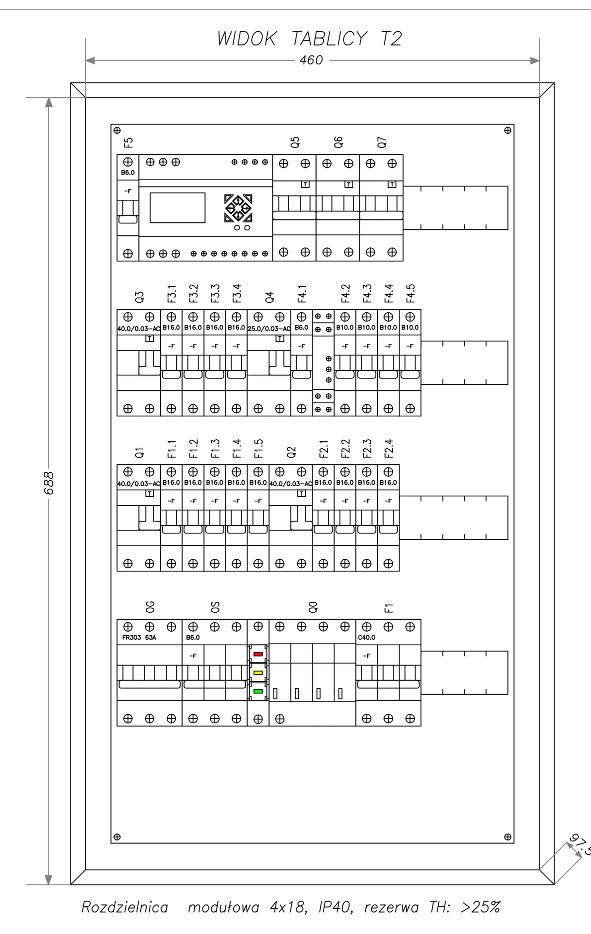

Rozdzielnica modułowa 4x18, IP40, rezerwa TH: >25%

układ TN-C-S
ochrona od porażeń:
– samoczynne szybkie wyłączanie 0,4/0,23 kV
z zastosowaniem wył. różnicowo prądowych
– połączenia wyrównawcze

UWAGI:
1. Połączenia rozdzielnicy wykonać za pomocą szyn miedzianych i/lub bloków rozdzielczych o przekroju nie mniejszym jak przekrój przewodu odpływowego.
2. Rozdzielnica zamykana na zamek patentowy – zunifikowana wkładka dla całego obiektu.
3. Wyprowadzenie przewodów poprzez zaciski, zabrania się wpinania kabli bezpośrednio na aparaty.
4. Do odbioru należy przedstawić certyfikat CE rozdzielnicy.
5. Całość prac montażowych wykonać zgodnie z zasadami sztuki budowlanej, stosując się do zaleceń obowiązujących w tym zakresie norm i przepisów, DTR producentów.
6. Rozwiązania materiałowe i technologiczne (tzw. systemowe) zawarte w projekcie należy traktować jako przykładowe, wyznaczające typ oraz standart planowany dla danego elementu projektu. Na etapie realizacji inwestycji konkretne rozwiązania materiałowe i technologiczne mogą zostać zastąpione rozwiązaniami alternatywnymi pod warunkiem zachowania parametrów technicznych i estetycznych oraz wyrażenia zgody przez Projektanta i Inwestora.
7. Wszystkie roboty odbiegające od zakresu ujętego w projekcie konsultować z kierownikiem budowy. Roboty prowadzić w sposób zapewniający bezpieczeństwo pracowników.

Uwaga:
Wszystkie wymiary i ilości sprawdzić na placu budowy

PROJEKT BUDOWLANY

Branża: **telekomunikacyjna**

Projektował:	nr upr.	specjaln.	podpis
Projektant: mgr inż. Jerzy Pająk	198/2001	instalacje elektryczne	
Sprawdzający: mgr inż. Paweł Pająk	SLK/3745/PWOE/11	instalacje elektryczne	

PROJEKTPLUSARCHITEKCI
s.c. Grzegorz Tkacz, Tomasz Borkowski
Plac Krakowski 10, 41-800 Zabrze
tel/fax +48 32 235 22 99, 271 24 32, projektplus.pl
NIP: 648 265 54 57, REGON 240835434

CAD: Archicad 21/PPA

Nazwa inwestycji:
Przebudowa i zmiana sposobu użytkowania budynku szkolnego na wielooddziałowe przedszkole z budową nowych instalacji: wod-kan, wentylacji mechanicznej, elektrycznej wraz z zagospodarowaniem terenu - ETAP II W ramach inwestycji pn. : Przebudowa, remont i zmiana sposobu użytkowania budynku szkolnego MSP nr 6 na wielooddziałowe przedszkole wraz z zagospodarowaniem terenu przy ul. St. Batorego 5 w Knurowie. działka ewidencyjna nr 1484/1. Obręb Knurów 0001 CZĘŚĆ 2

Inwestor: Miejska Szkoła Podstawowa nr 6 im. Królowej Jadwigi w Knurowie ul. Stefana Batorego 5, 44-194 Knurów

Adres inwestycji: ul. Stefana Batorego 5 44-194 Knurów

Nr działki: 1484/1

Nazwa rysunku: **rozdzielnica T2**

Data: grudzień 2018 | Format druku: A3 | Skala: - | Nr Rys.: **E-8**

Kopiowanie, powielanie i dokonywanie zmian w projekcie bez zgody autora zabronione. (Ustwa o prawie autorskim i prawach pokrewnych z dn. 04.02.1994r.) Udostępniane tylko jako wydruk w kolorze.